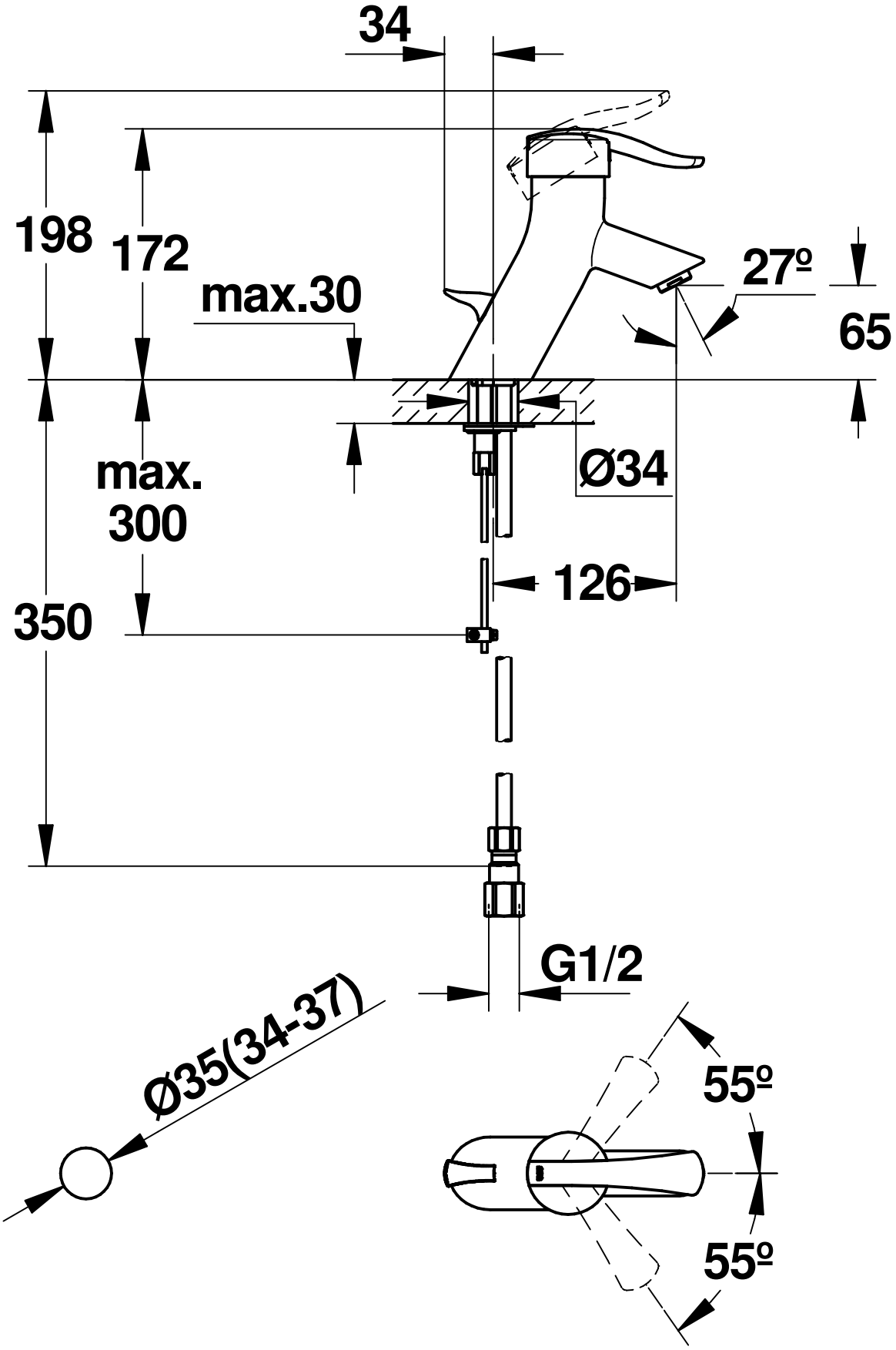

Maßstab	Änd.-Mitt.	J2002							
1:4	Datum	01.08.20							
	Name	S.m							
	Geprüft								

Dateiformat		Prod.-Nr. und Varianten					33.354IP 33354MB 33354MF
Raster	Vektor						
	X						