品番	2342000C
品名	ユーロスマートコスモポリタン シングルレバー洗面混合栓 コールドスタート仕様(引棒付)寒冷地仕様
販売期間	2012年～2018年12月

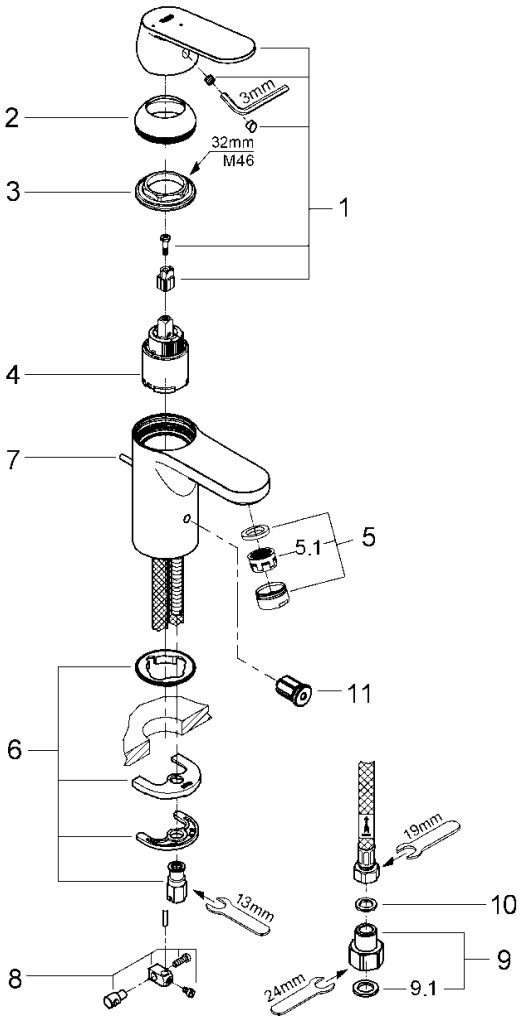

図番	名称	品番	価格	旧品番
1	ユーロスマートコスモレバー	46828000	3,900	
2	TENSO32004用化粧カバー	46492000	2,600	
3	33254001用止ナット	46460000	3,000	
4	コールドスタートセラミックカートリッジ 105°	廃番		405530840
	コールドスタートセラミックカートリッジ55° 開閉	40675500U	10,400	405530840
5	エアレーターM24x1マウザータイプ(外ネジ)	13941000	1,700	
5.1	M22/24用SSR口金中身のみ	40.6003.00	1,900	
6	20180用吐水本体締付セット	46671000	3,000	
7	32357002用引棒185mm延長	46739000	4,800	
8	ジョイントピース	0684400U	2,200	
9	接続アダプターフレキホース用(120420012個セット)	JP011000	4,300	
9.1	1/2″スーパーパッキン	FP-01	500	
10	3/8″用スーパーパッキン	FP-10	500	
11	寒冷地用水抜栓	設定なし		

※1. 4番のセラミックカートリッジは、ハンドル可動範囲が105° の交換用部品が廃番です。
後継品の40675500Uはハンドル可動範囲が55° でクリック感が無くなり、部品交換後は
製品出荷時のご使用感とは異なります。ご了承ください。

製品出荷時	カートリッジ 40675500Uへ 交換時
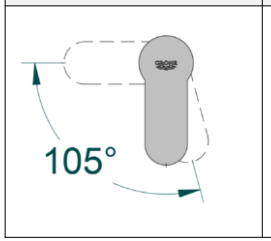	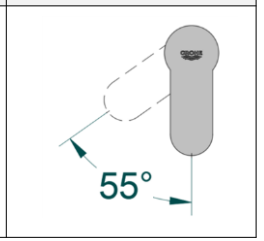

1)※印は受注発注品となります。　2)輸入製品の特性上予告なく部品の品番や価格・仕様が変更したり廃番になる場合があります。　グローエジャパン株式会社

3)ご発注時に品切れの部品は、ドイツ本国の在庫状況により受注後4～5ヶ月後の納入になる場合もあります。　2024年7月