アトランタ

B-545_B-545P

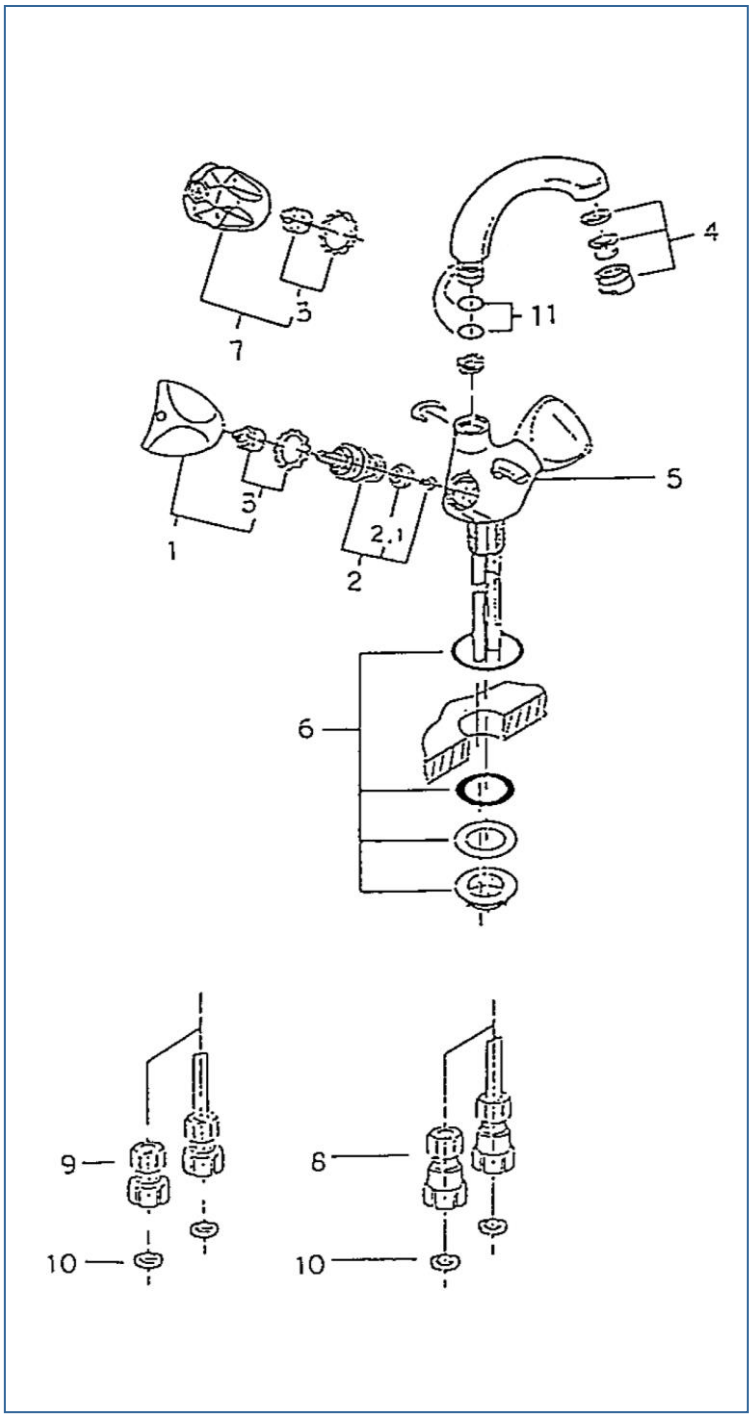

図番	名称	品番
1	TXﾊﾝﾄﾞﾙ 1/2″～1″用ﾏｰｸ青	08016000
	TXﾊﾝﾄﾞﾙ 1/2″～1″用ﾏｰｸ赤	08017000
2	ﾍｯﾄﾞﾊﾟｰﾂ ショートスピンドルタイプ(サイズ1/2″用・左回転開栓)	07146000
2.1	05291 1/2ﾍｯﾄﾞﾊﾟｰﾂ平ｺﾏﾊﾟｯｷ	JPR01100
3	ﾊﾝﾄﾞﾙｲﾝｻｰﾄ1/2″	JP609801
4	M24 ﾏｳｻﾞｰ	13929000
5	ﾕｰﾛﾐｯｸｽ用引棒	06078000
6	ヨーロミクス締付	45012000
7	CRﾊﾝﾄﾞﾙ 1/2″用ﾏｰｸ青	06706000
	CRﾊﾝﾄﾞﾙ 1/2″用ﾏｰｸ赤	06707000
8	逆止弁付接続アダ・C	12105N00
9	接続アダプター 寒冷地	12042N00
10	1/2″スーパーパッキン	FP-01
11	吐水口用Oﾘﾝｸﾞ	01285000

※2.1のコマパッキンは形状が2種類あります。
ヘッドパーツに合う形状を選択してください。

05291000　段付コマパッキン

JPR01100　平コマパッキン

注1)※印は受注発注品となります。
2)ご発注時に品切れの部品は、ドイツ本国の在庫状況により受注後1～2ヶ月後の納入になる場合もあります。