品番	JP380200_2625000J
品名	スマートコントロール：シャワーシステム デュオ サーモスタットタイプ
販売期間	2625000J：～2022年4月 JP380200：2022年4月～

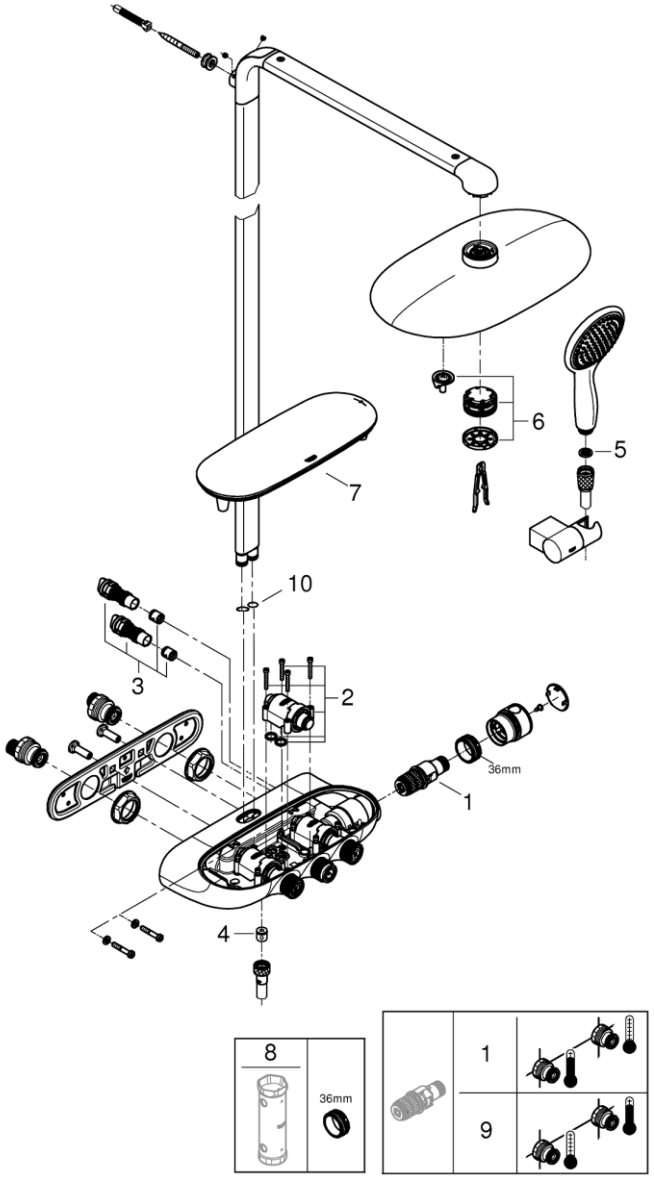

図番	名称	品番	価格	旧品番
1	1/2″サーモカートリッジ	JP018300	12,900	40645210U
2	ｽﾏｰﾄｺﾝﾄﾛｰﾙ用開閉/流量調整ﾕﾆｯﾄ	48297000	11,100	
3	逆止弁	廃番		4901000M
4	逆止弁１５ＭＭ	DW15	1,100	08565000
5	RELEXAPLUS用ｽﾄﾚｰﾅｰ	1126300U	700	07002000
6	レインシャワーFシリーズ散水板	48348000	5,900	
7	ｽﾏｰﾄｺﾝﾄﾛｰﾙｼｬﾜｰｼｽﾃﾑ用ｶﾊﾞｰ	48482000	22,300	
8	ｿｹｯﾄﾚﾝﾁ36mm34mm	49059000	14,200	
9	ｸﾞﾛｰｻｰﾓ逆配管ｻｰﾓｶｰﾄﾘｯｼﾞ	47175000	23,100	
10	ｼｰﾙ用Oﾘﾝｸﾞ12.5x2.2	廃番		01566031

1）※印は受注発注品となります。　2）輸入製品の特性上予告なく部品の品番や価格・仕様が変更したり廃番になる場合があります。

3）ご発注時に品切れの部品は、ドイツ本国の在庫状況により受注後4～5ヶ月後の納入になる場合もあります。

グローエジャパン株式会社

2024年7月