Die Zeichnung ist unser Eigentum.
Jede Vervielfältigung, Verwertung oder Mitteilung an dritte Personen ist strafbar und wird gerichtlich verfolgt.

GROHE

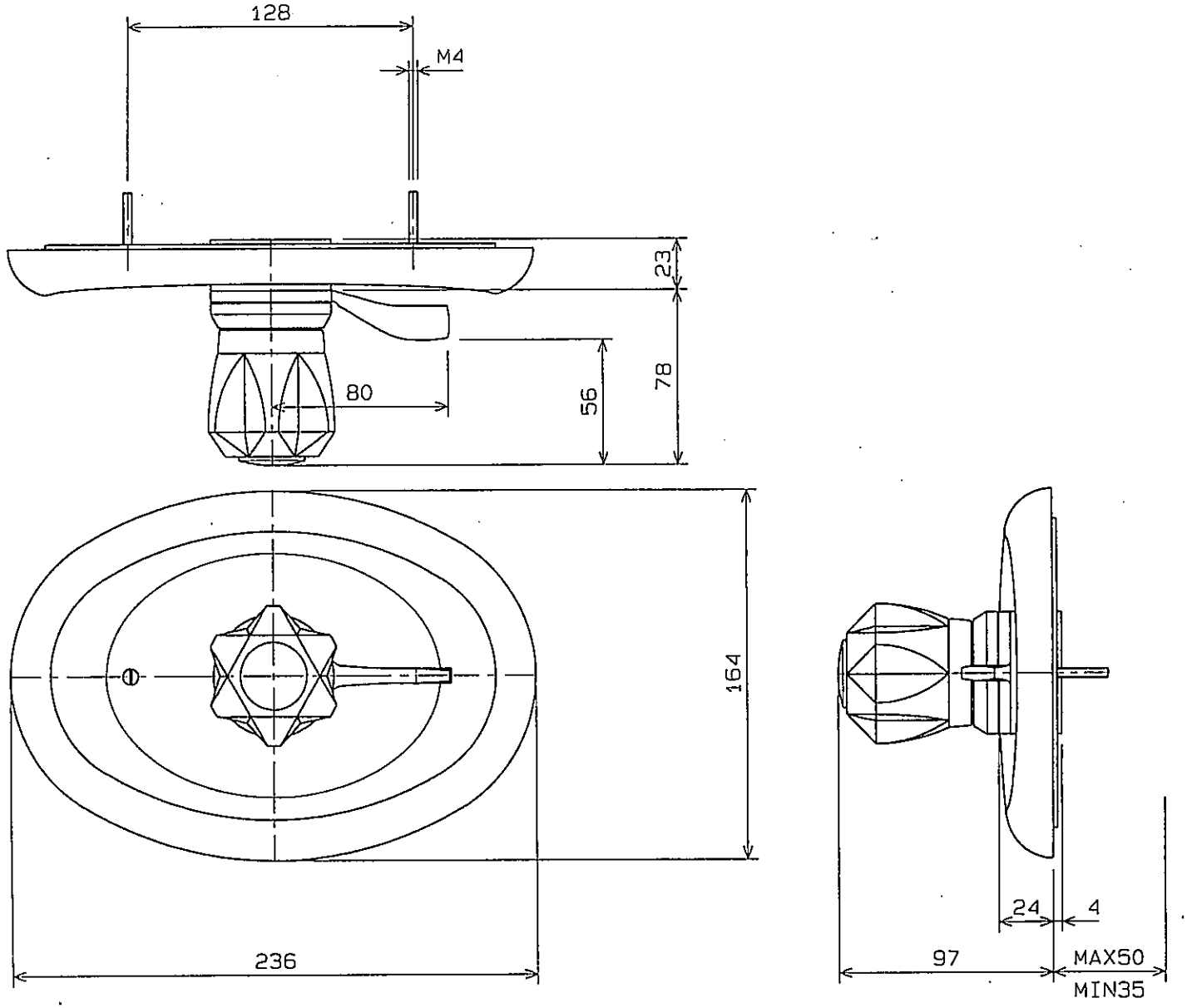

COMPANY	APPROVED	DRAWN	SCALA	DETO	MATERIAL	REVISIONS	NAME	NUMBER	CODE
グローエジャパン株式会社	青 木	松 本	1/2	93·03·16	別 紙	000	グローミックス サーモ ダイヤル 送座付、スリーブ付	19 602	