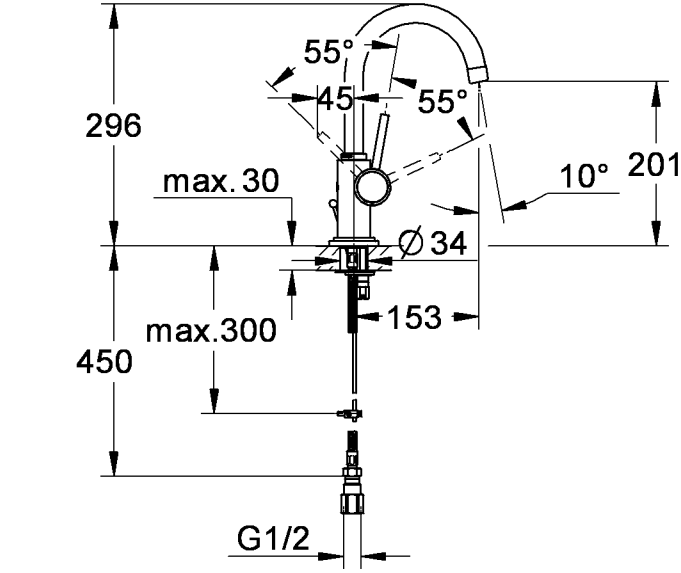

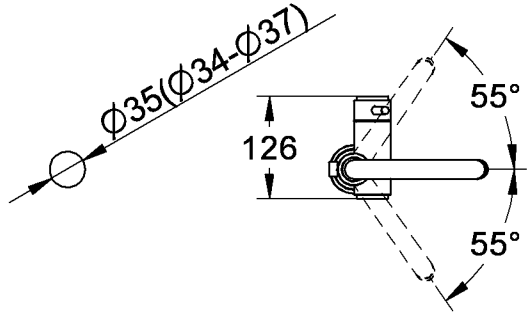

Maßstab		And.-Mitt.	J2004						
1:5		Datum	04.11.20						
		Name	Sm						
		Geprüft							
Dateiformat		Prod.-Nr. und Varianten	32.457.000					32.065	
Raster	Vektor								
	X								