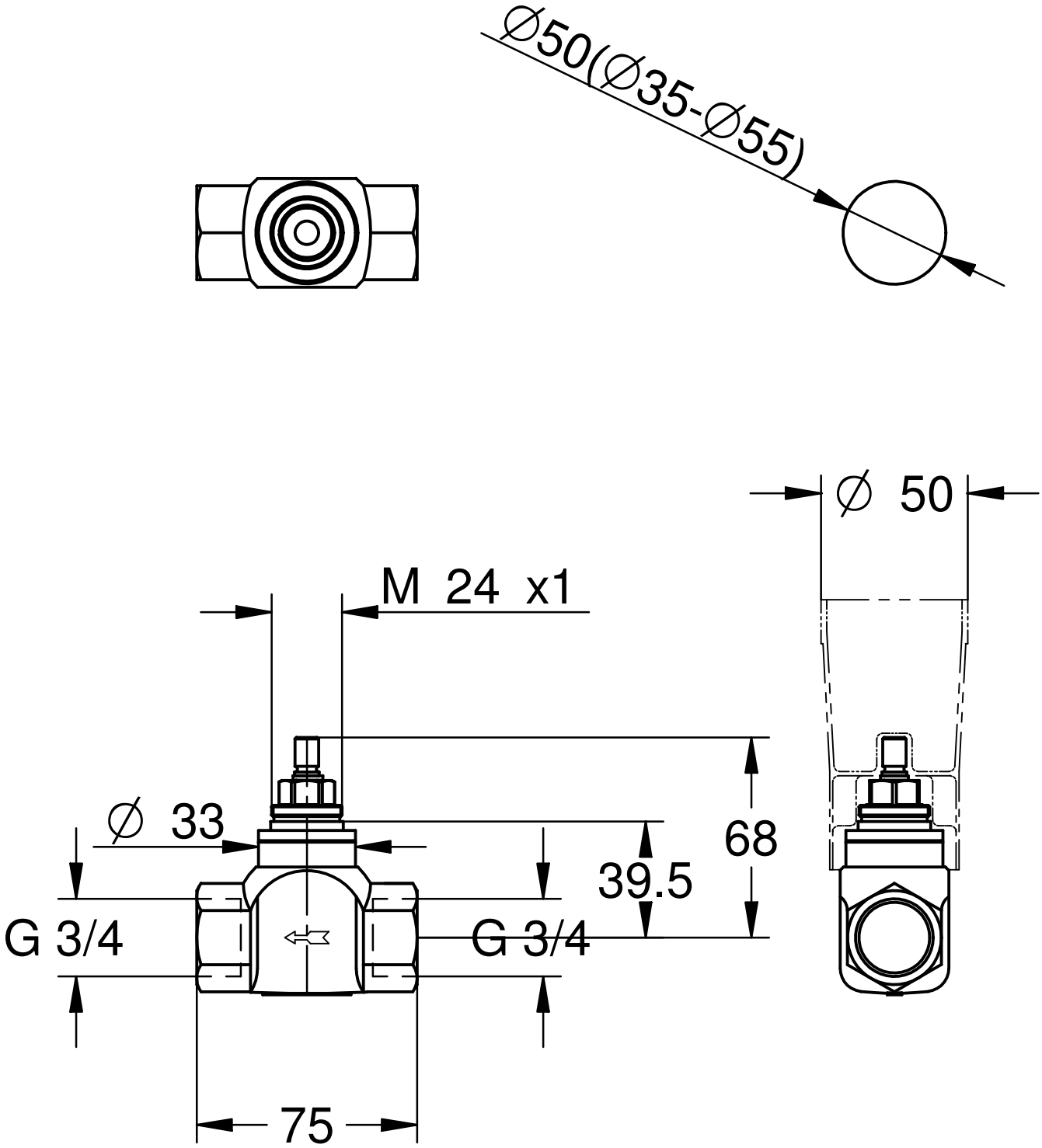

Maßstab	Änd.-Mitt.	J2002							
1:2	Datum	02. 5.20							
	Name	Sm							
	Geprüft								

Dateiformat		Prod.-Nr. und Varianten					
Raster	Vektor	29.813					29.802
	X						