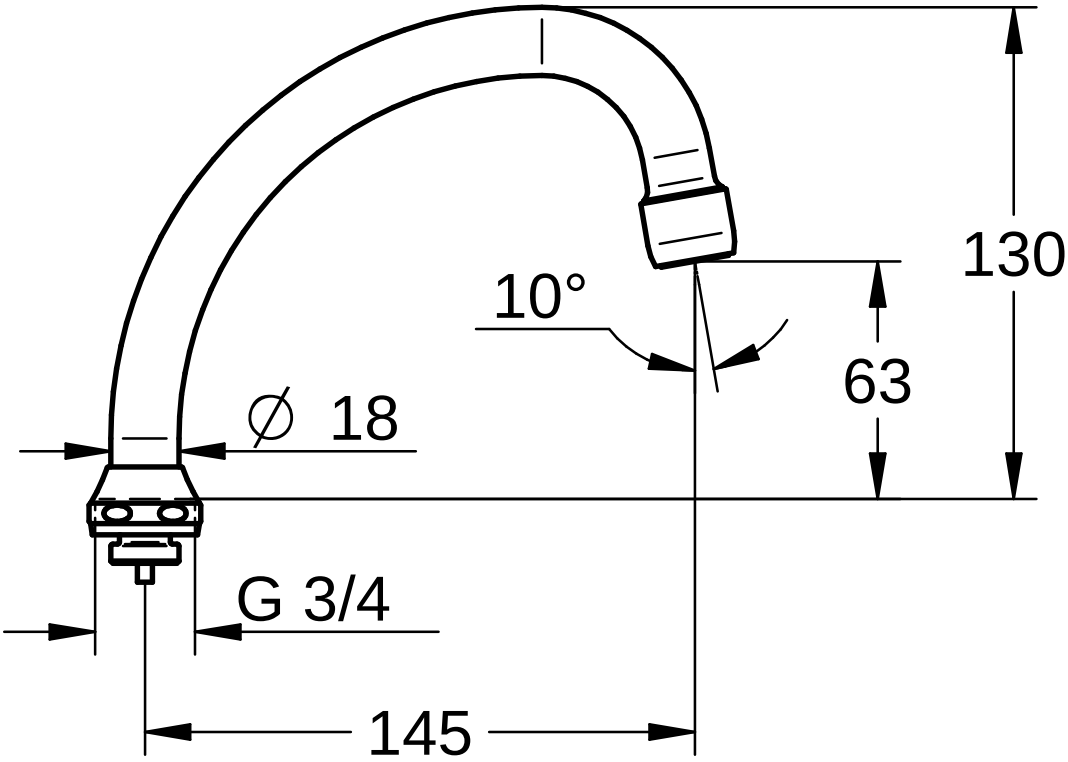

13076は、ツメ（本体形状によってストッパーになります）がついてます。

Maßstab	Änd.-Mitt.								
1:2	Datum	09.12.92							
	Name	Bender							
	Geprüft								

Dateiformat		Prod.-Nr. und Varianten					
Raster	Vektor	13.037.000	13.161.000			13.076	
	X						