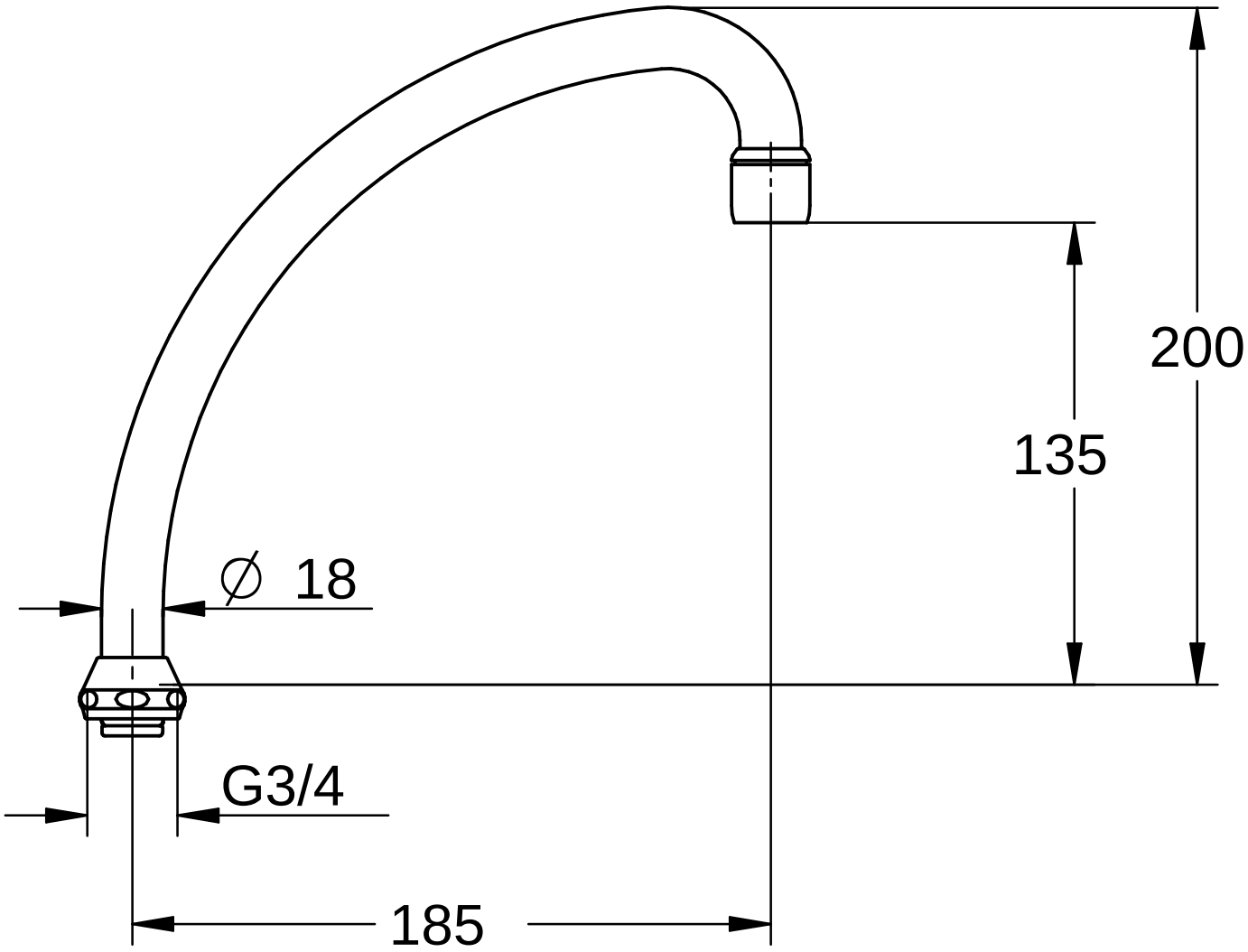

Maßstab	Änd.-Mitt.								
1:2	Datum	09.12.92							
	Name	Bender							
	Geprüft								

Dateiformat		Prod.-Nr. und Varianten				
Raster	Vektor	13.041.000	13.040.000			13.070
	X					