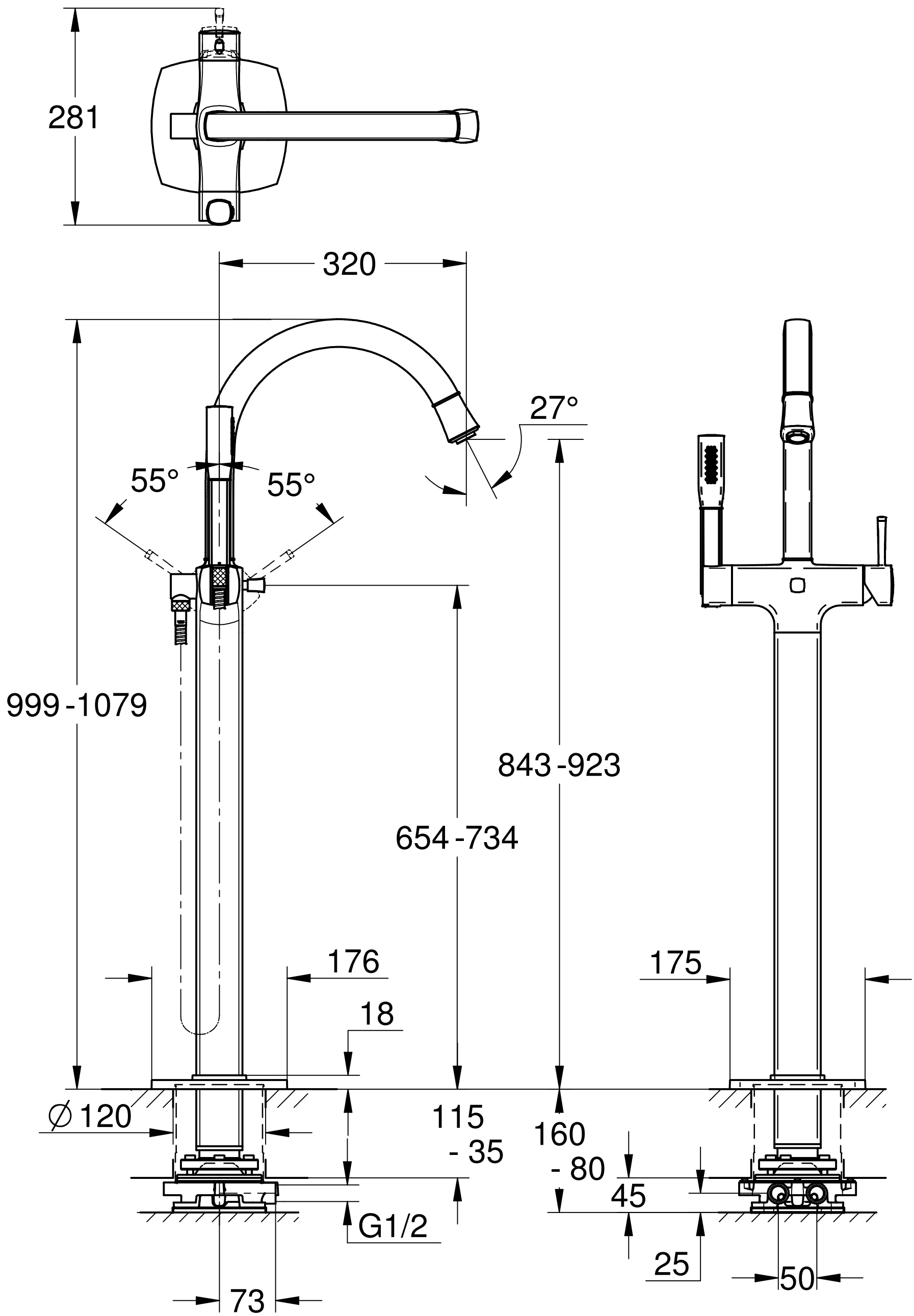

Maßstab / Scale	ÄM-Nr. / ECN	23318000	GROHE SPA		Grohe AG Industriepark Edelburg D-58675 Hemer Tel. 02372 / 93-0
1:5	Datum / Date	20. 8.2013	20. 2.2024		
	Verantw. / Respons	Matsumoto	Matsumoto	Copyright reserved	
	Geprüft / Approved	Rikukawa	Sato		
Status	Benennung / Title	EHM,WAN- Freestander OHM BATH FREESTANDER			Zeichnung Nr. / Drawing No.:
	Prod.-No. + variants:	2437500J+4598410J 24375IG0J+4598410J			TPI-Referenz / TPI-Reference: m2437500J_23318000_3a