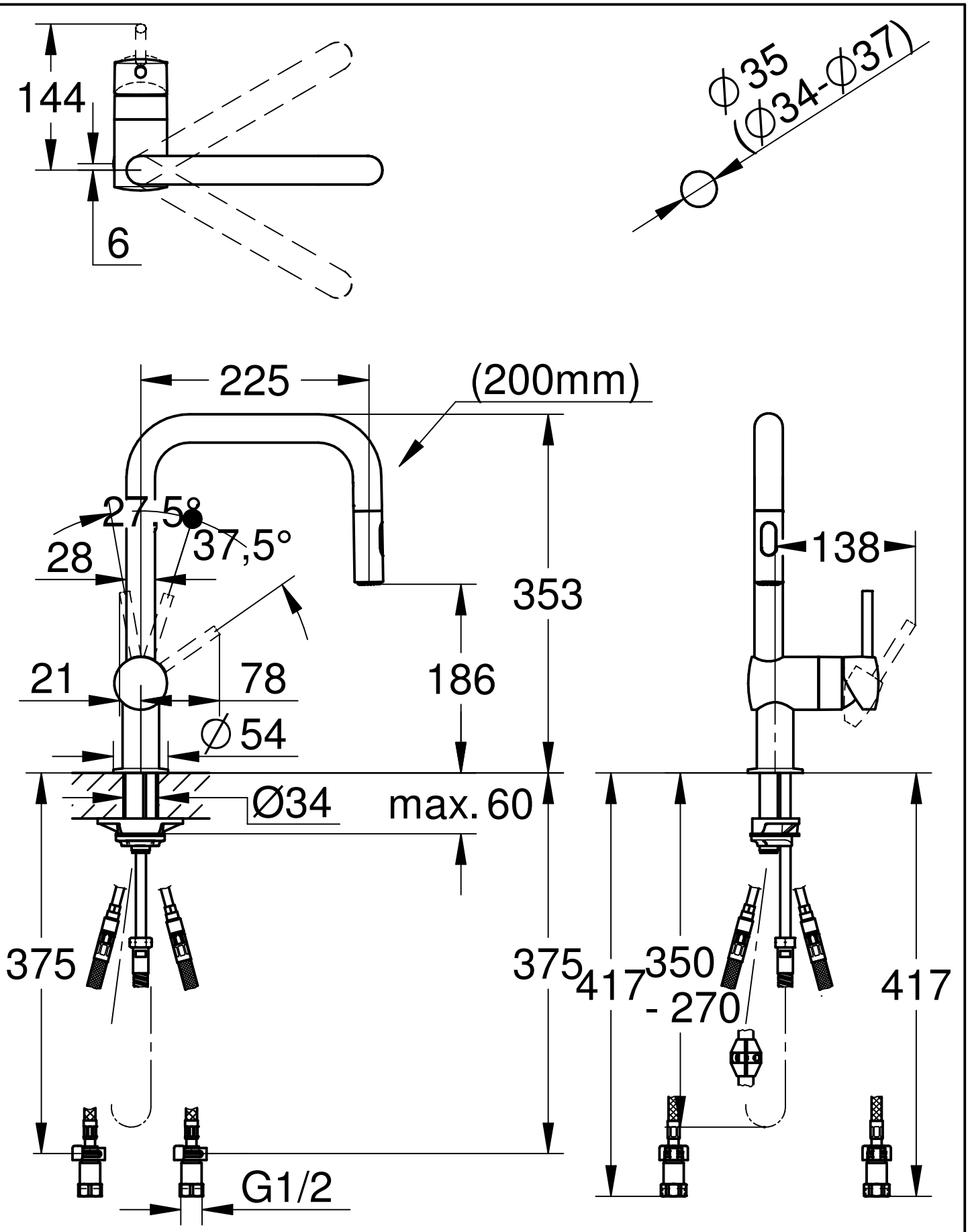

Maßstab / Scale	ÄM-Nr. / ECN	3028210U	3028220U		Grohe AG Industriepark Edelburg D-58675 Hemer Tel. 02372 / 93-0	GROHE
1:5	Datum / Date	2.12.2021	20. 4.2024			
	Verantw. / Respons	Sekine	Matsumoto	Copyright reserved		
	Geprüft / Approved	Matsumoto	Nanakarage			
Status	Benennung / Title	EHM,SPB- OHM SINK SPRAY			Zeichnung Nr. / Drawing No.: 3028220J	
	Prod.-No. + variants:	3028220J			TPI-Referenz / TPI-Reference: 3028220J_JP3517_3a	