GROHE

品番	2387130C
品名	プラス:シングルレバー洗面混合栓(引棒付) 寒冷地仕様
販売期間	2021年4月～

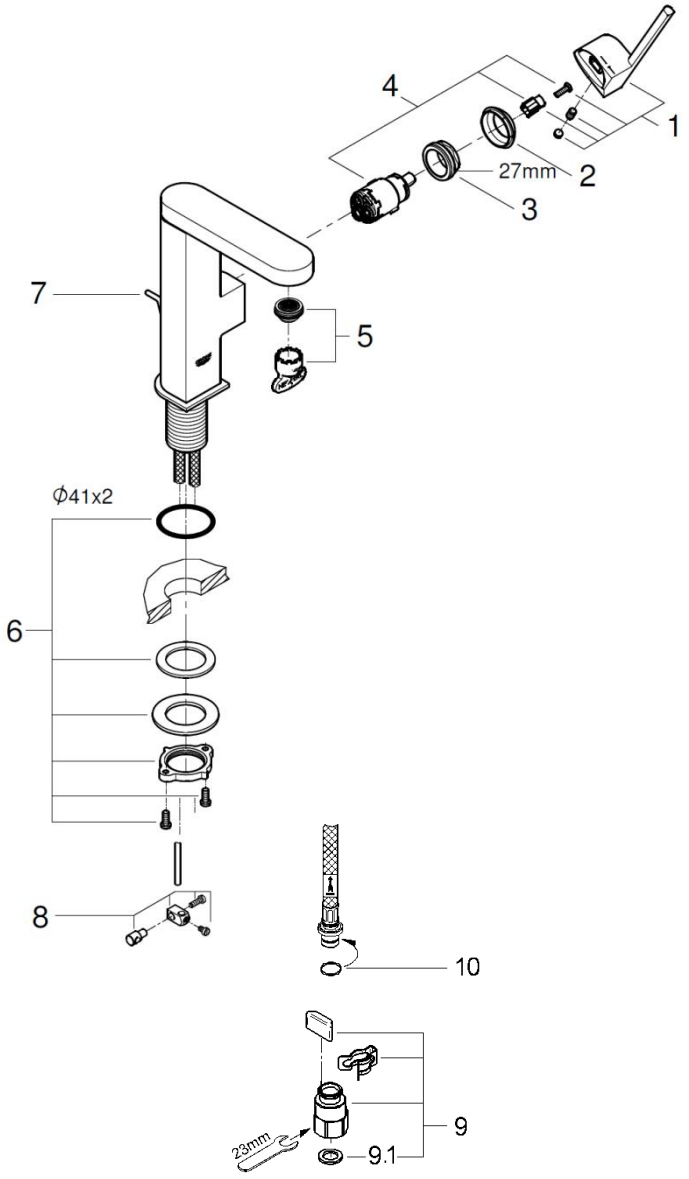

図番	名称	品番	価格	旧品番
1	レバー	設定なし		
2	化粧カバー	設定なし		
3	止ナット	設定なし		
4	プラスサイドレバー用セラミックカートリッジ	46963000	5,200	
5	プラスマウザー	※ 48449000	3,400	
6	アトリオ2018締付セット	※ 48384000	3,300	
7	32357002用引棒185mm延長	46739000	4,800	
8	ジョイントピース	0684400U	2,200	
9	ｸｲｯｸｿｹｯﾄ寒冷地(1組)AH-1879	JPK60500	3,400	
9.1	1/2″スーパーパッキン	FP-01	500	

1)※印は受注発注品となります。　2)輸入製品の特性上予告なく部品の品番や価格・仕様が変更したり廃番になる場合があります。
3)ご発注時に品切れの部品は、ドイツ本国の在庫状況により受注後4～5ヶ月後の納入になる場合もあります。

グローエジャパン株式会社
2024年6月