品番	32357001
品名	ユーロスタイル:シングルレバー洗面混合栓(引棒付)
販売期間	2007年4月～2012年3月

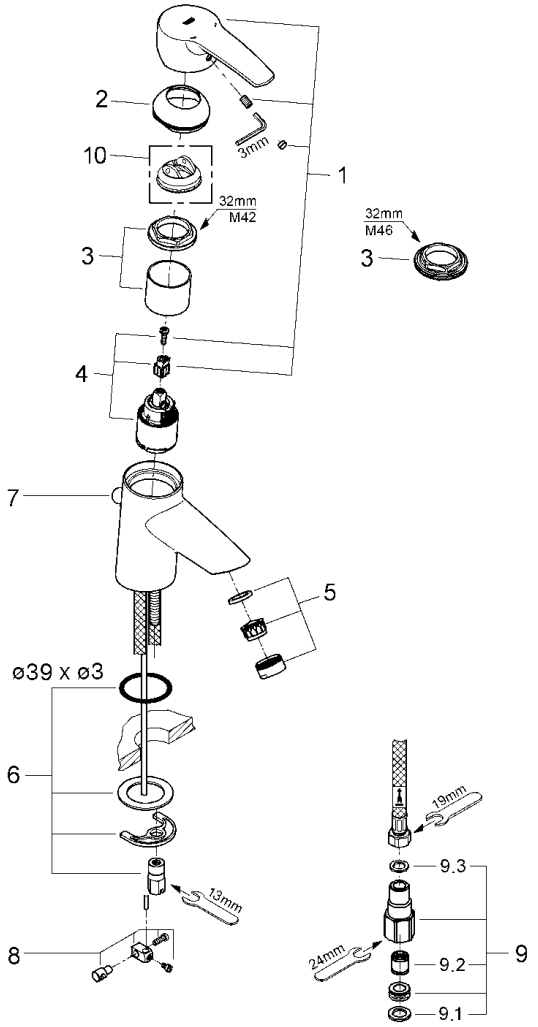

図番	名称	品番	価格	旧品番
1	ユーロスタイルレバーセット	46577000	7,000	
2	33254001用化粧カバー	46570000	3,400	
3	止ナット(M46)	※ 65586037		65586037
	33254001用止ナット	46460000	3,000	
4	セラミックカートリッジシングルレバーキッチン・洗面混合栓用	46374000	11,300	
5	エアレーターM24x1マウザータイプ(外ネジ)	13941000	1,700	
	M24 Aマウザー	13929000	1,700	
6	20119用締付セット	46249000	3,300	
7	ユーロスマート用引き棒	06329000	2,000	
7A	ロング引棒485mm	JPX30000	4,800	
8	ジョイントピース	0684400U	2,200	
9	接続アダプター1/2″フレキ管用(12072N002個セット)	JP010800	8,600	
9.1	1/2″スーパーパッキン	FP-01	500	
9.2	逆止弁15MM	DW15	1,100	
9.3	3/8″用スーパーパッキン	FP-10	500	
10	温度リミッター	46375000	3,300	

注)
三角補強板はご購入時期により形状が異なりますのでご注意ください。

旧 新

1)※印は受注発注品となります。　2)輸入製品の特性上予告なく部品の品番や価格・仕様が変更したり廃番になる場合があります。
3)ご発注時に品切れの部品は、ドイツ本国の在庫状況により受注後4～5ヶ月後の納入になる場合もあります。

グローエジャパン株式会社
2024年5月