| 品番 | JP350000_3283100J |
|---|---|
| 品名 | ユーロスマートコスモポリタン：シングルレバーバス・シャワー混合栓 |
| 販売期間 | 3283100J：～2022年4月<br>JP350000：2022年4月～ |

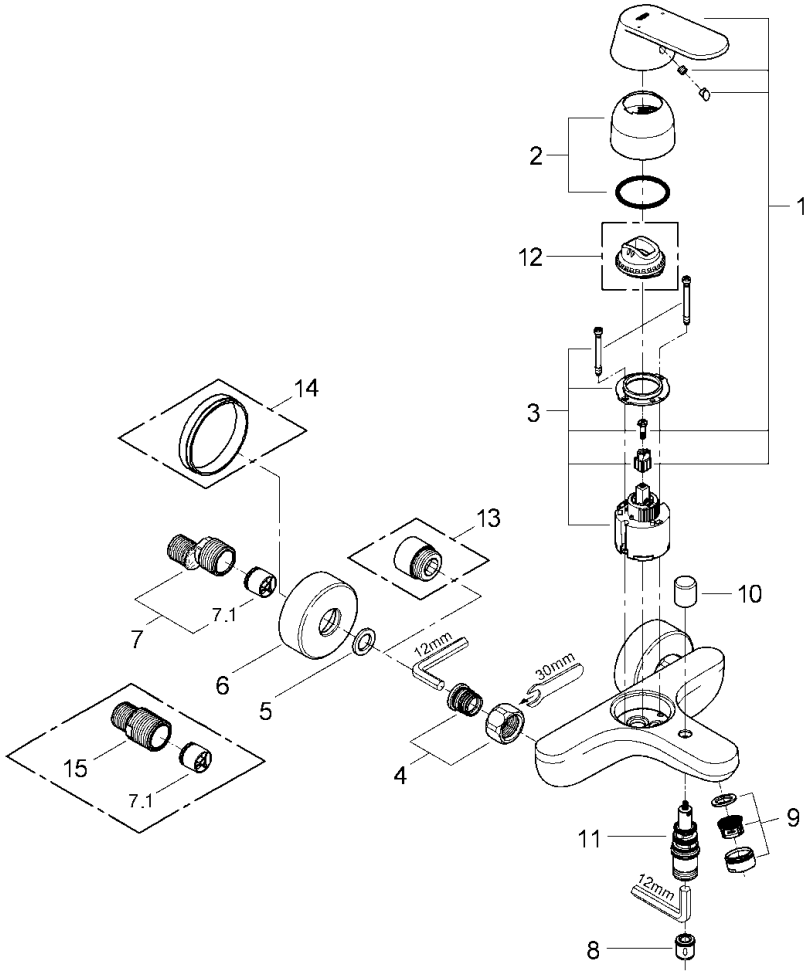


| 図番 | 名称 | 品番 | 価格 | 旧品番 |
|---|---|---|---|---|
| 1 | コスモレバー | ※ 46682000 | | 46682000 |
| 2 | 33970用化粧カバー | 46427000 | 4,700 | |
| 2.1 | 化粧カバー用Oリング | JP016600 | 700 | 02311031 |
| 3 | セラミックカートリヂ | 46048000 | 11,500 | |
| 4 | 53袋ナットニップル | 45044000 | 5,100 | |
| 5 | 3/4"インレットパッキン(0138600U2個セット) | JP011100 | 700 | |
| 6 | ESSENCE3362410J用フランジ | JP018600 | 2,700 | 10777038 |
| 7 | 12043000(F21CV)用本体 | 01932000 | 5,000 | |
| 7.1 | 逆止弁20MM | DW20 | 2,000 | |
| 8 | 逆止弁15MM | DW15 | 1,100 | |
| 9 | GRT100034163003エアレーター | 13952000 | 1,700 | |
| | エアレーターM24x1マウザータイプ(外ネジ) | 13941000 | 1,700 | |
| 10 | 3283100J用切替弁ノブ | 64309000 | 1,200 | |
| 11 | 25085用切換弁 | 65655000 | 4,200 | |
| 12 | 46048用リミッター | 46308000 | 2,300 | |
| 13 | 25323用エクステンション2個入 | ※ 0713000M | 13,100 | |
| 14 | ワン座延長リング | JPX01300 | 7,800 | |

1)※印は受注発注品となります。　2)輸入製品の特性上予告なく部品の品番や価格・仕様が変更したり廃番になる場合があります。
3)ご発注時に品切れの部品は、ドイツ本国の在庫状況により受注後4～5ヶ月後の納入になる場合もあります。

グローエジャパン株式会社
2024年5月